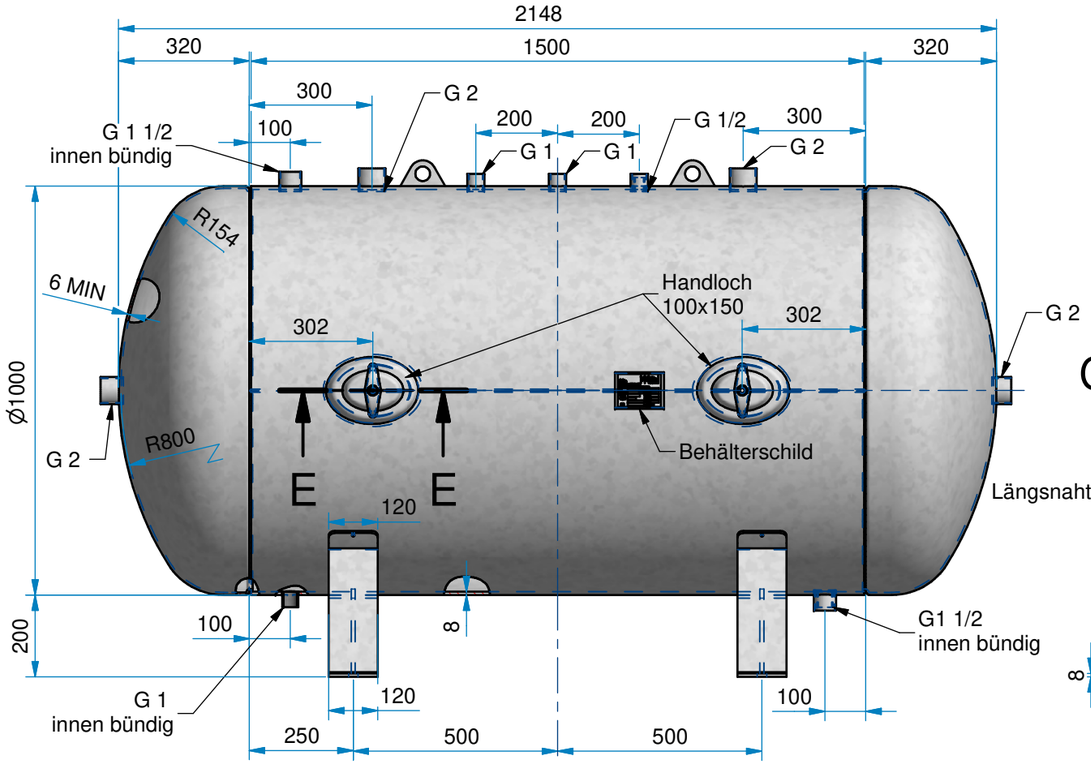

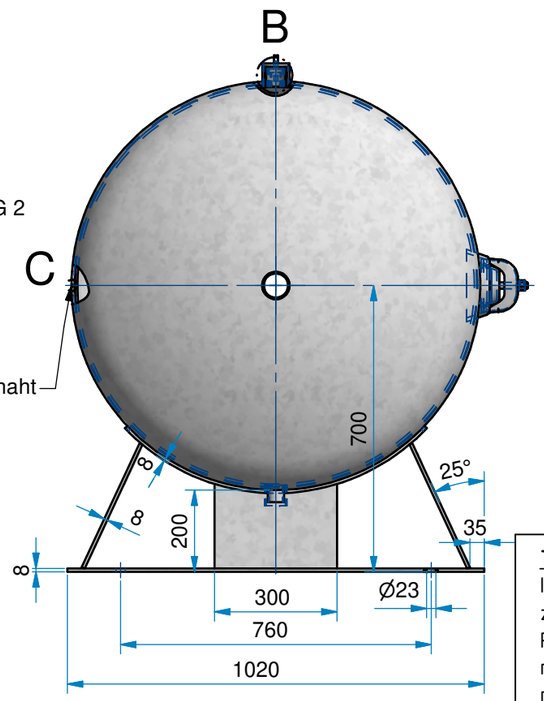

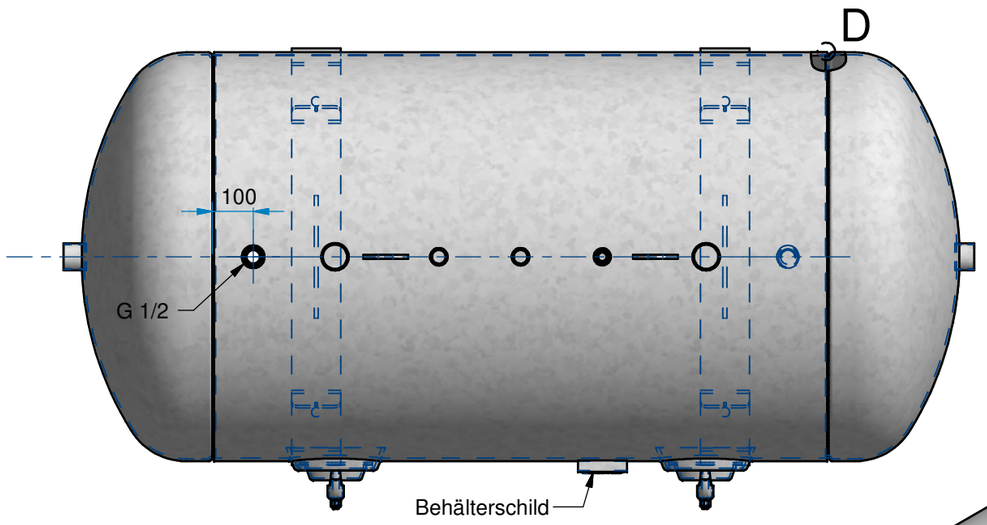

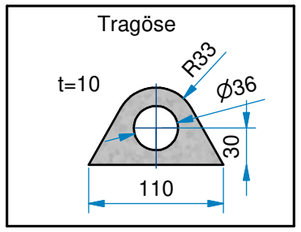

Gesamt Gewicht : ca. 473 kg

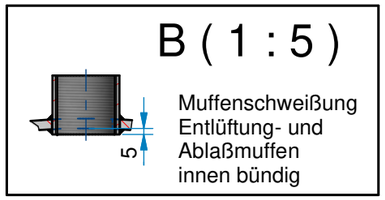

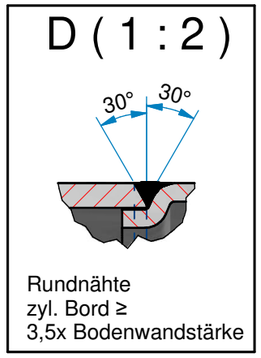

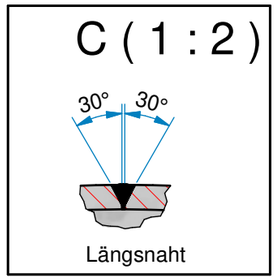

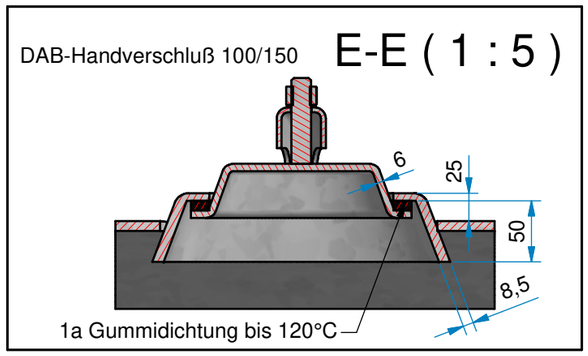

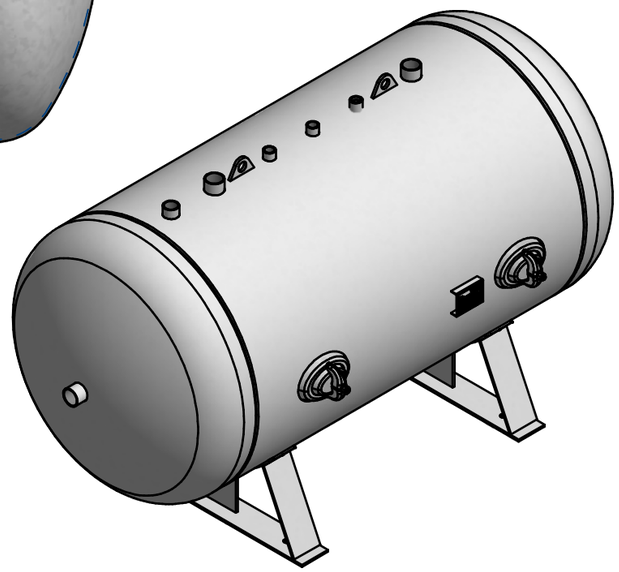

Technische Daten Behälter

Inhalt	: 1500 l
zul. Betriebsdruck	: 16 bar
Prüfdruck	: 22,88 bar
max. Betriebstemp. Tmax.	: 50° C
min. Betriebstemp. Tmin.	: -10° C
Medium	: Luft
Material	
Mantelblech	: P265GH DIN EN 10028-2 AD2000-W1, 3.1 EN 10204
Boden DIN 28013	: P265GH DIN EN 10028-2 AD2000-W1, 3.1 EN 10204
Muffen DIN 2986	: P235TR2 EN 10216-1 AD2000-W4, 3.1 EN 10204
Handloch	: P265GH DIN EN 10028-2 AD2000-W1, 3.1 EN 10204
sonst. Material	: S235JRG2 EN 10025
Verwendete Schweißverfahren:	
Längsnaht	: beiderseits UP geschweißt
Rundnähte	: UP geschweißt auf Sicke
Anschlüsse	: beiderseits E-Hand geschweißt
Schweißzusatz	
Berechnungsbeiwert	: Kc = 1,0 (teilautom. Schweißen)

Ausführung : innen roh. außen grundiert/innen und außen feuerverzinkt
Alle unbemaßten Schweißnähte a ≥ 0,7s
Alle Kehlnähte am Boden und Mantel sind durchgehend zu verschweißen
Bewertungsgruppe "B" DIN EN 25817
Herstellung und Prüfung gemäß AD 2000 / 2014/68/EU

Rev.	Art der Revision	Datum	Name

VIG Vertrieb Industrieller Güter

Auftrags Nr. :
Verwenbar für :

VIG Vertrieb industrieller Güter GmbH & Co. KG
Johannespfad 44
57223 Kreuztal

2019	Datum	Name
Gez. :	07.01.	Kuth
Gepr. :		
Maßstab :	1:15	

Bezeichnung :
Druckluftbehälter liegend
1500 l 16 bar

Zeichnungsnummer: VIG L-1500-16
Artikelnummer:
Rev.
Format A3
Blatt: 1
Von: 1